Broshuis 9000 KG LIFT, LAST AXEL STEERING
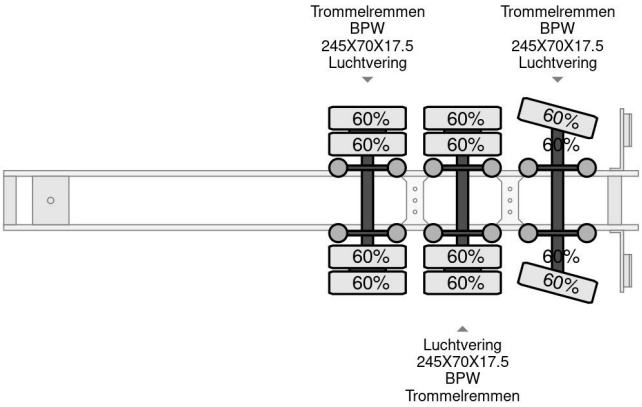
Referentienummer: BR007170-G