RH SPECIALS

Lecci 3 AXEL EXTENDABLE
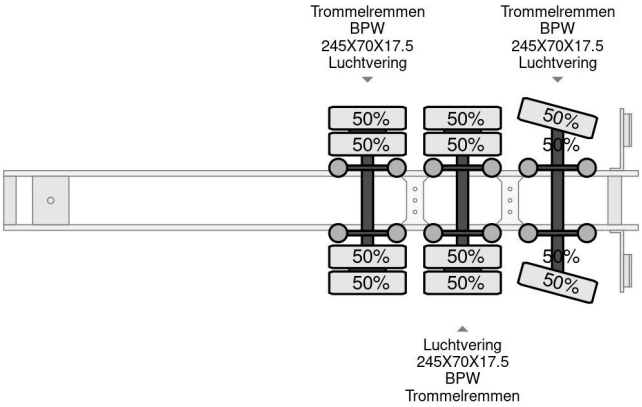
Referentienummer: LE143707-G